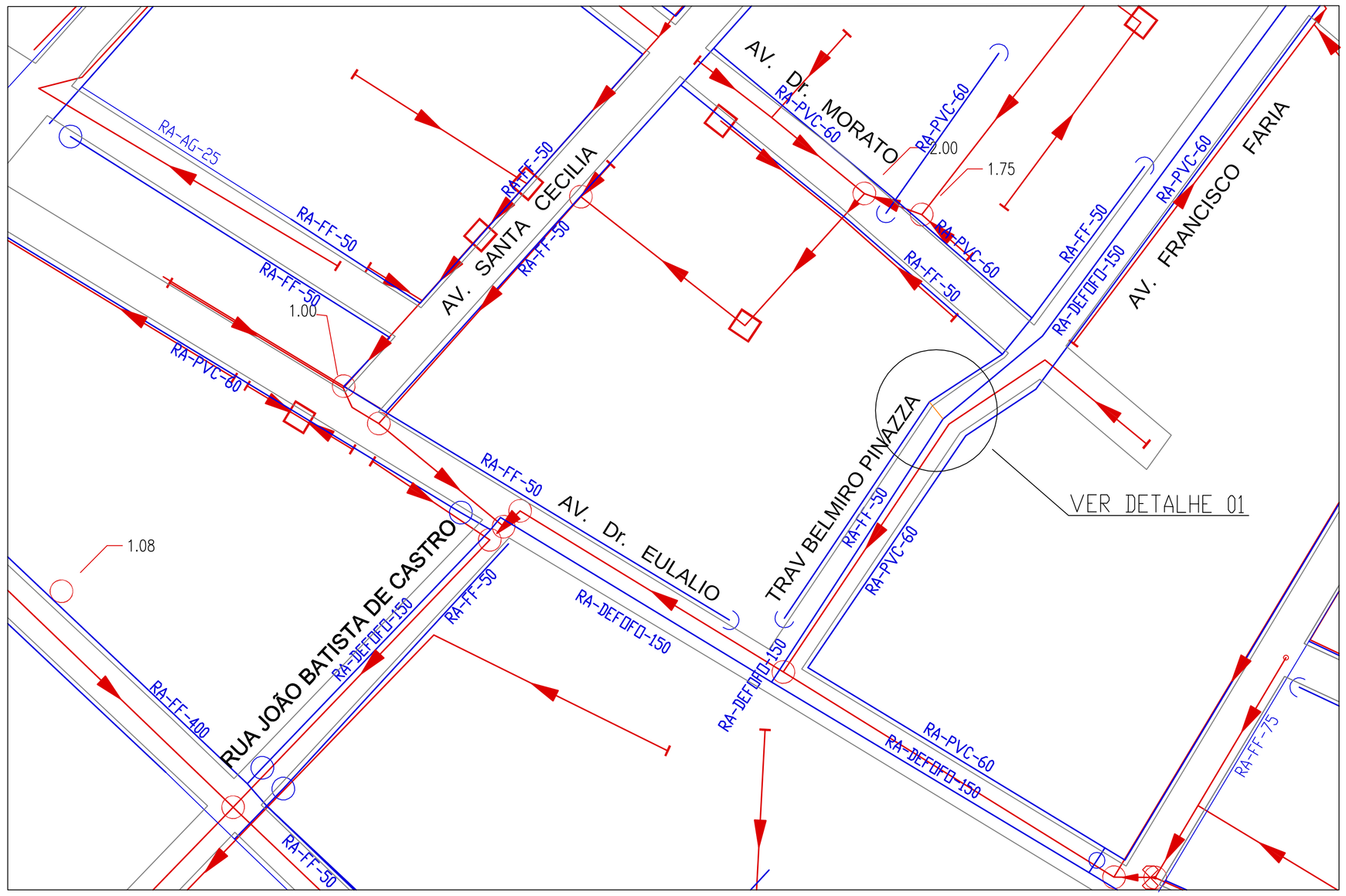

CROQUI DE LOCALIZAÇÃO

ITEM	DESCRIMIÇÃO	Mat.	DN	dn	Qtde	Compr.(m)
1	TÊ COM BOLSAS JGS	F.F	50	50	1–pç	–
2	TUBO PVC–PBA	PVC	50	–	1–barra	6
3	LUVA COM BOLSAS JGS	F.F	50	–	2–pçs	–
4	REDUÇÃO PONTA BOLSA JGS	F.F	80	50	1–pç	–
5	TUBO PVC–PBA	PVC	80	–	1–barra	6
6	TÊ COM BOLSAS JGS	F.F	150	80	1–pç	–
7	TUBO PVC–DEFoFo	DEFoFo	150	–	1–barra	6
8	LUVA DE CORRER JM	F.F	150	–	2–pçs	–

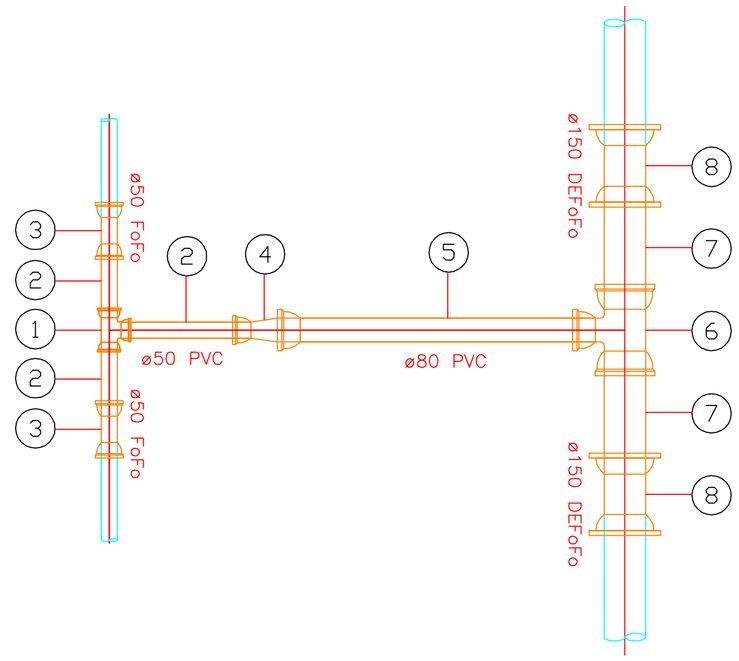

DETALHE 01
PROJETO HIDRÁULICO

Your complimentary use period has ended. Thank you for using PDF Complete.
Click Here to upgrade to Unlimited Pages and Expanded Features

LEGENDAS:
- TUBULAÇÃO EXISTENTE
- TUBULAÇÃO A INSTALAR
- TUBULAÇÃO DE ESGOTO
- REDE DE GÁS
- REDE DE TELEFONIA

OBSERVAÇÕES E DETALHES:

O PROJETO PODERÁ SOFRER ALGUMAS ALTERAÇÕES APÓS A EXECUÇÃO DA SONDAGEM PARA CONFIRMAÇÃO DA PROFUNDADIDE, DIÂMETRO E MATERIAL DA REDE E A EXISTÊNCIA DE INTERFERÊNCIAS NÃO PREVISTAS.

SERVIÇO MUNICIPAL DE ÁGUA E ESGOTO DE PIRACICABA

EXECUTADO POR ARCADIS logos

DES. DMB/FCAS	12/13	
PROJ. –	–	
APROVADO POR JSK		
ASS. –		

SERVIÇO MUNICIPAL DE ÁGUA E ESGOTO DE PIRACICABA

PROJETO BÁSICO DETALHADO
INTERLIGAÇÃO
TRAV BELMIRO PINAZZA

ÁREA PROJ. INFRAESTRUTURA
SUBÁREA PROJ. ÁGUA

Nº DO PROJETO	1.02.01.000175
REV. 0	FL. 1/1
Nº DESENHO	0912.DS.0157
ESCALA	–